- **Guida Quadro 25 a estrazione semplice, montaggio a innesto, EB 23 (spessore spondina ≤ 19 mm)**
- **Categoria di portata 25 kg**

Sicura antisollevamento per Quadro 25 con montaggio a innesto



- I cassetti in legno con montaggio a innesto possono essere fissati con l'addizionale sicura antisollevamento optional
- Plastica grigia

Codice		Conf.
sinistra	**destra**	
9 155 280	**9 155 281**	1/200 pz

Elemento di fissaggio



- Per cassetti con fondo a filo / piani estraibili
- La lunghezza del piano si riduce di 10 mm (NL - 10 mm)
- Plastica bianca / beige

Posizione di montaggio	Colore	Codice	Conf.
davanti	beige	**0 047 216**	1/200 pz
dietro	bianco	**0 073 213**	1/200 pz

Dimensioni di progettazione

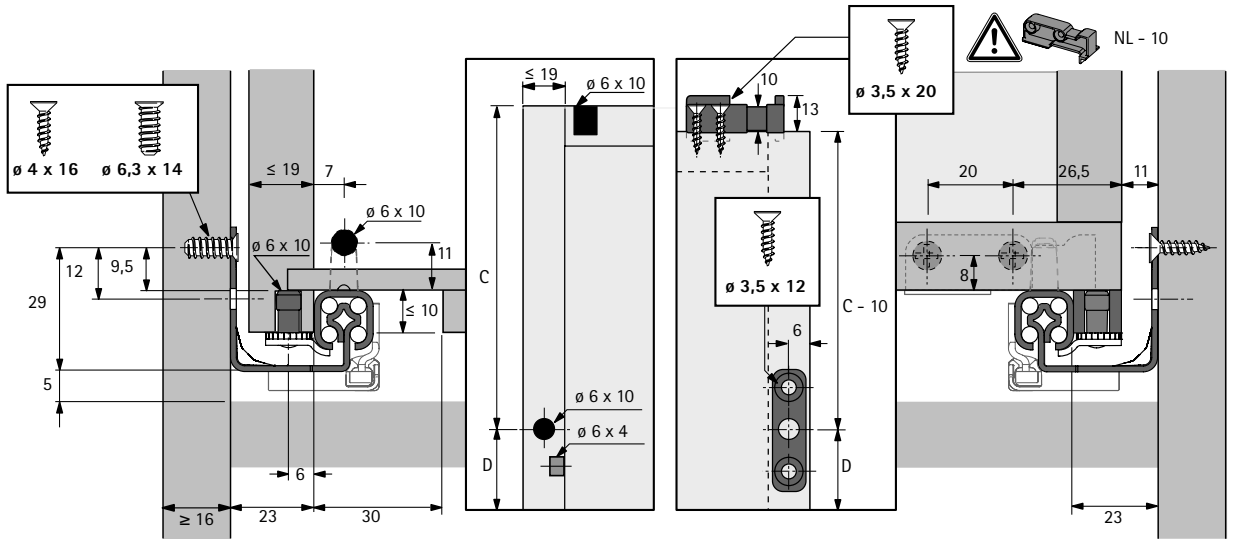

Dimensioni di progettazione

Silent System

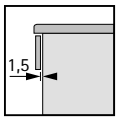

Push to open

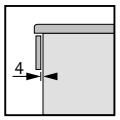

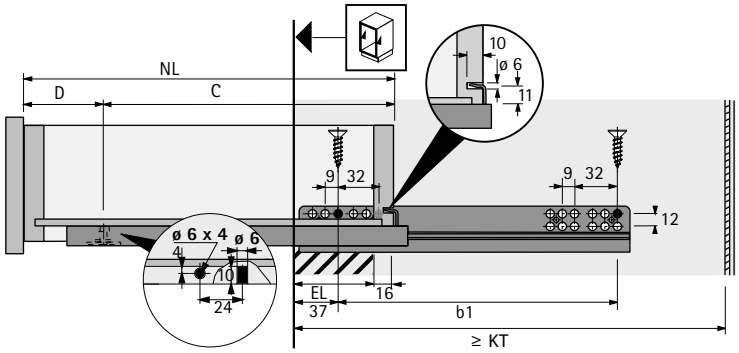

NL	KT	EL	b1	C	D
250	263	50	160	188,5	61,5
300	313	50	160	188,5	111,5
350	363	62	192	221,5	128,5
400	413	74	224	249,5	150,5
450	463	86	256	283,5	166,5
500	513	98	288	309,5	190,5
550	563	98	320	338,5	211,5

- In presenza dell'elemento di fissaggio posteriore, la lunghezza del cassetto si riduce di 10 mm (NL - 10 mm)